MVZ 150

Rekuperačná vetracia jednotka

VAŇO® spol. s r.o.

Vypracoval: V. Vaňo

Malé vetracie zariadenie MVZ 150

Rekuperačné vetracie jednotky MVZ sú určené pre prostredie obyčajné. Je možné ich zabudovanie do krytých nevykurovaných priestorov (ako sú garáže, pivnice, podkrovia a pod.).

Popis

Plášť jednotky je vyrobený z hliníkového plechu **(nehrdzavie)**. Celoplošné dno je z nerezového plechu v rohu pod odvodným ventilátorom doplnené o odvod kondenzátu ½“. Jednotka je z vnútornej aj vonkajšej strany izolovaná kaučukovou izoláciou variabilnej hrúbky. Hrúbka izolácie sa stanovuje podľa umiestnenia jednotky a vonkajších teplôt nasávaného vzduchu. Jednotka je **bez tepelných mostov** a je vyrobená z **nehorľavých materiálov** triedy A a B. Doporučená výmena filtrov min. 2 x za rok.

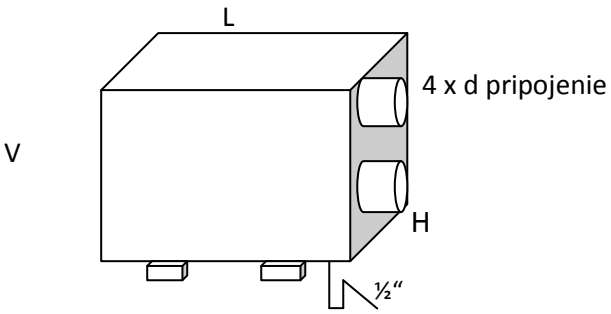

Rozmery:	**L**	**V**	**H**	**4 x d**	**Kg.**
MVZ 150	830 mm	730 mm	300 mm	4 x 160 mm	28

Technické parametre:

Hliníkový rekuperátor Klingenburg GS účinnosť pri max. výkone ventilátorov	80 – 90 **%**
Príkon ventilátorov	2 x 45 W
Napätie	230 V
Krytie	IP 44
Dohrev elektrický s termoochranou 90°C	1,2 kW
Istenie jednotky	10 A
Hlučnosť výtlak dB (A)/ 250 Hz	58
Hlučnosť do okolia dB (A)/ 250 Hz	50
Filtre vreckové F5 s plochou	0,2 m2
Tlaková rezerva na potrubie s filtrom F5:	
Do 150 m3/hod.	80 Pa
Do 100 m3/hod.	120 Pa

Príklad označenia v objednávke: MVZ 150 – 1,2 kW – F5

- **MVZ -** malé vetracie zariadenie
- **Výkon** - vzduchový výkon 150 m3/hod (aj s potrubím bežnej dĺžky s vnútornou hladkou stenou)
- **Ohrev – 1,2 kW** - výkon ohrevu vzduchu 1,2 kW s termoochranou 90°C
- **Filter –** F5 trieda vreckových filtrov v zariadení, možné použitie G4

V objednávke určujte slovne:

- **Prevedenie -** Pri čelnom pohľade na rekuperačnú jednotku je nasávanie vonkajšieho vzduchu z pravej strany z hora **prevedenie pravé** , pri nasávaní vonkajšieho vzduchu z ľava z hora **prevedenie ľavé**.
- **Prevádzková teplota** - vonkajší vzduch – 15°C (po úpravách – 40°C), vnútorný vzduch + 50°C.
- **Napojenie** - na potrubie je kruhové, alebo na požiadanie na hranaté potrubie .
- **Protimrazová ochrana** - rekuperátora sa rieši individuálne, podľa regionálneho umiestnenia a prevádzkových potrieb budúceho užívateľa.

Doporučené príslušenstvo: **Zónový systém vetrania s tesnými klapkami a riadením, efektívnejšie využíva malý vzduchový výkon jednotky pre väčšie plochy, znižuje prevádzkové náklady a hlučnosť vetracieho systému.**

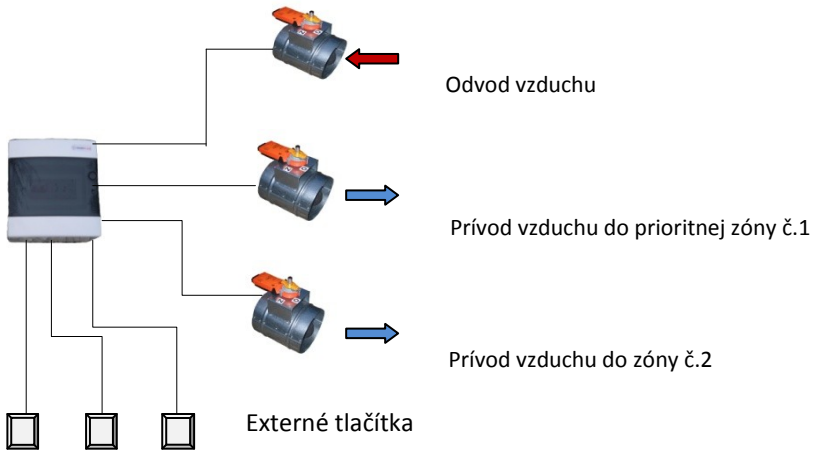

Záruka na výrobok je 2 roky. Za príplatok 5 rokov. Výrobca si vyhradzuje právo zmeny parametrov výrobku , v rámci technického pokroku bez predchádzajúceho upozornenia.

KONTAKT:

VAŇO® spol. s r.o.

Chotárna 57

SK 851 10 Bratislava

www.vano.sk

Tel: + 421 2 6286 0202

Tel: + 421 905 266 747

Tel: + 421 905 993 017

Tel: + 420 72806 3344